Hágalo Usted Mismo

¿CÓMO PREPARAR TU BICICLETA PARA EL INVIERNO?

Para prolongar la vida útil de tu bicicleta y evitar que las inclemencias del tiempo dañen su estructura, engranajes y cadena, es importante realizar una mantención general para así cuidar cada detalle de ella. En simples pasos podrás protegerla y dejarla como nueva.

Herramientas

- Kit de llaves Allen
- Alicate
- Herramientas para desmontar un neumático
- Paños de limpieza
- Huaipe
- Destornillador

Materiales

- Funda para bicicletas
- Señalizador para bicicletas
- Set de luces
- Cámara impinchable
- Pasta lubricante para cromos

PASOS A SEGUIR:

1 Desmontar las ruedas

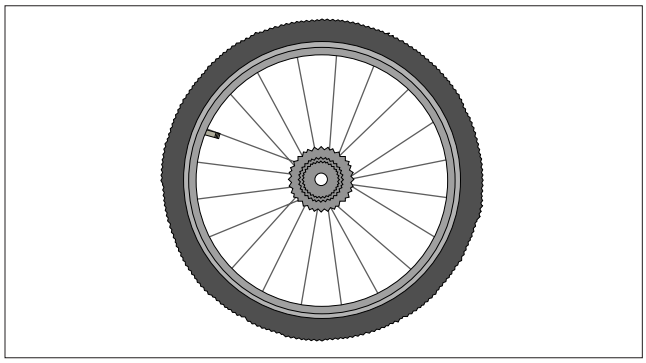

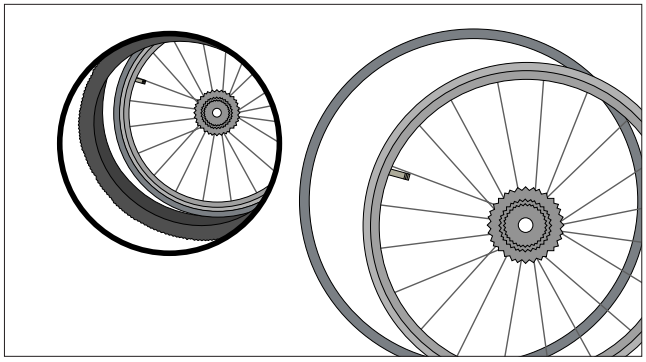

- Sacar las ruedas de la bicicleta.

- Desmontar el neumático, para ello ayudarse de unas paletas.
- Sacar la cámara de su posición

Precaución al desmontar el neumático

Con ayuda de algún elemento que haga palanca, quitar el neumático del rin. No es necesario quitarlo completamente, se puede sacar solo una parte, así será menos difícil ponerlo después. Hay que ser cuidadosos al realizar este paso y no usar elementos con filo que puedan dañar o romper la cámara.

2 Eliminar óxido

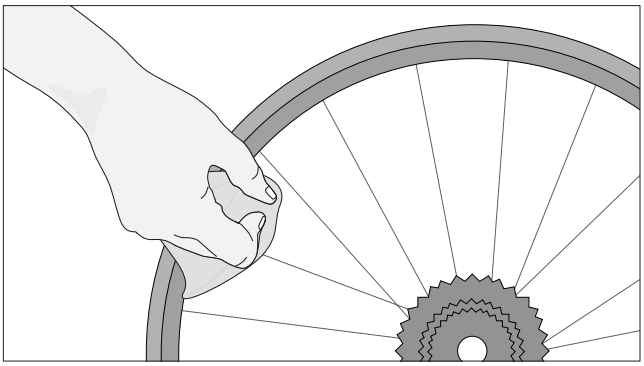

- Una vez que la rueda esté desnuda, limpiar el aluminio con un abrasivo especial para este material.
- Esto sirve para remover el óxido y proteger el metal sin pintar.

3 Remplazar/reparar cámara

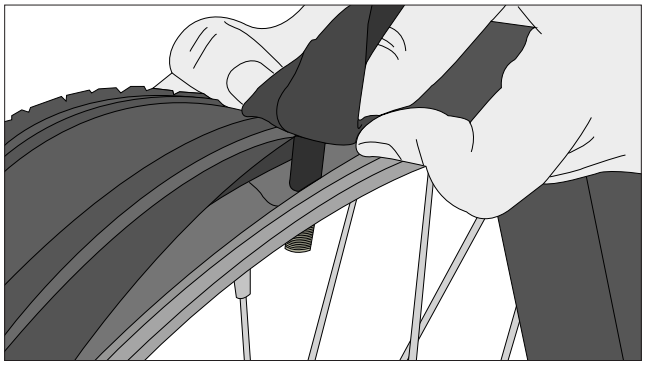

- Si la cámara está pinchada te recomendamos ver el proyecto ¿Cómo reparar un pinchazo de bicicleta? http://www.hagaloustedmismo.cl/paso-a-paso/proyecto/1494-como-reparar-un-pinchazo-de-bicicleta.html
- Si ya tiene muchas reparaciones o no quieres arriesgarte a sufrir un percance mientras pedaleas, te recomendamos cambiar la cámara por una que no se pincha.
- Al instalarla se debe hacer desde la válvula hacia los lados.
- Una buena alternativa es inflarla un poco para que no se tuerza al momento de instalarla.

4 Renovador

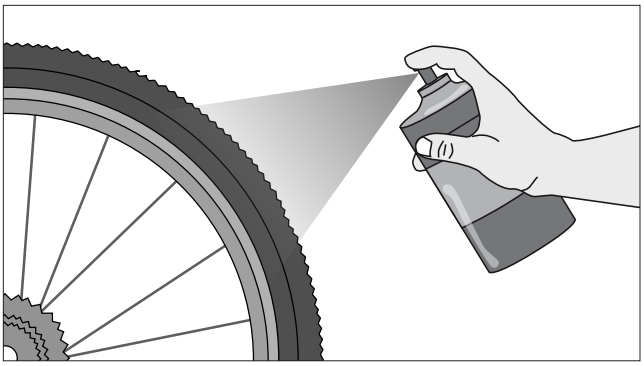

- Para que los neumático tengan más elasticidad y prolongar su vita útil, se recomienda aplicar renovador de neumáticos en ellos.

Abrasivo para Aluminio y cromo

La pasta cromos Sonax es una accesorio para automóviles diseñado para limpiar y proteger metales sin pintar y que el paso del tiempo y la intemperie no deterioren el material, aumentando a su vez la vida útil de los accesorios metálicos de autos, bicicletas y artefactos de uso doméstico.

5 Equipar con luz

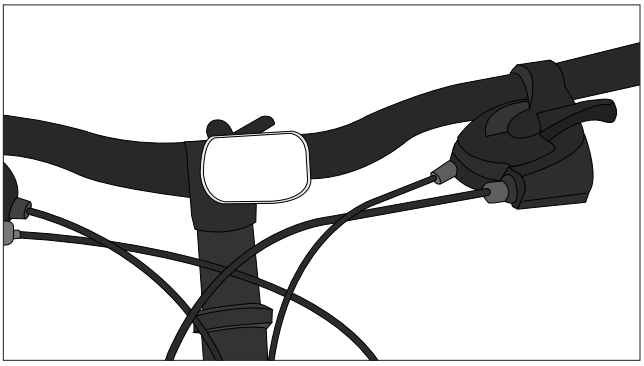

- Para circular sin problemas es recomendable añadir luces a la bicicleta. De esta forma podemos transitar de forma más segura y evitar posibles accidentes.
- Se recomienda Una blanca en la parte frontal para iluminar el camino
- Y una roja en la parte posterior para prevenir a otras bicicletas o automóviles que vamos delante.
- También se pude complementar con una luz señalizadora, para advertir a los ciclistas y otros vehículos que vamos a realizar un viraje.

Agregar un timbre

Como circulamos en ciclovías o si ellas no existen en veredas e incluso la calle, es importante contar con todos los elementos de seguridad básico como casco, además de las luces. Pero también es recomendable contar con un timbre que permita hacernos notar o alertar a otros ante una situación crítica, como que se cruce un peatón u otra bicicleta, además de accionar los frenos por supuesto.

6 Cubrir

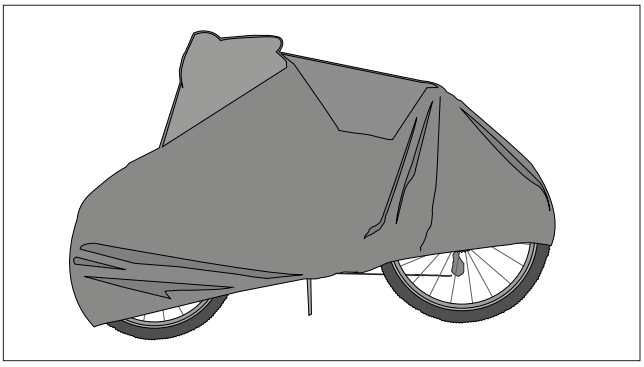

- Si la bicicleta queda a la intemperie, se recomienda cubrirla con una funda impermeable, de esta manera el agua de la lluvia o la tierra no afectarán su engranaje o corroerán su estructura.