Hágalo Usted Mismo SOLUCIONES

¿CÓMO HACER? UNA POLTRONA CON TUBOS DE ALUMINIO

En este proyecto vamos a trabajar con tubos de aluminio, y todos sus conectores, como codos, tee y soportes, para armar una poltrona o silla para e living, que sea fácil de replicar y dé un aspecto más contemporáneo al espacio.

Herramientas a utilizar

- Esmeril angular
- Disco corte metal
- Broca metales 4 mm
- Taladro
- Remachadora pop
- Corchetera o engrapadora
- Huincha para medir
- Guantes

Materiales a utilizar

- Tubos de aluminio
- Conectores (tee, codo, fijaciones, bases)
- Cuero o tela
- Remaches pop 4x12 mm
- Aguja de zapatero
- Hilo de zapatero

Los tubos tienen un largo de 2 mt y un diámetro de 32 mm, y los conectores que hay para trabajar con este sistema son codos, bases, tee con perno, tee simple, pasamanos y fijaciones de panel. En este proyecto haremos una silla o poltrona para el living, mezclando estos tubos con un tapiz.

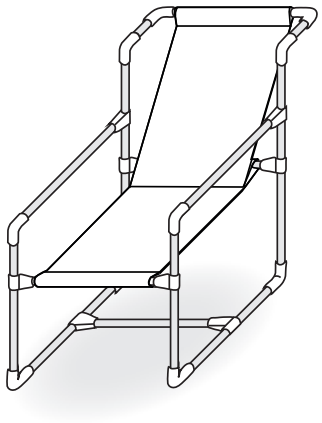

PASOS A SEGUIR: ¿Cómo armar una poltrona?

Tubos y conectores: Para armar la poltrona o silla para el living se necesitan 4 tubos de aluminio de un largo de 2 mt. Hay que cortar 8 trozos de 60 cm, 2 de 65 cm, 2 de 90 y 2 de 10 cm. Además se usan de 10 codos de 90º y 8 tee con perno.

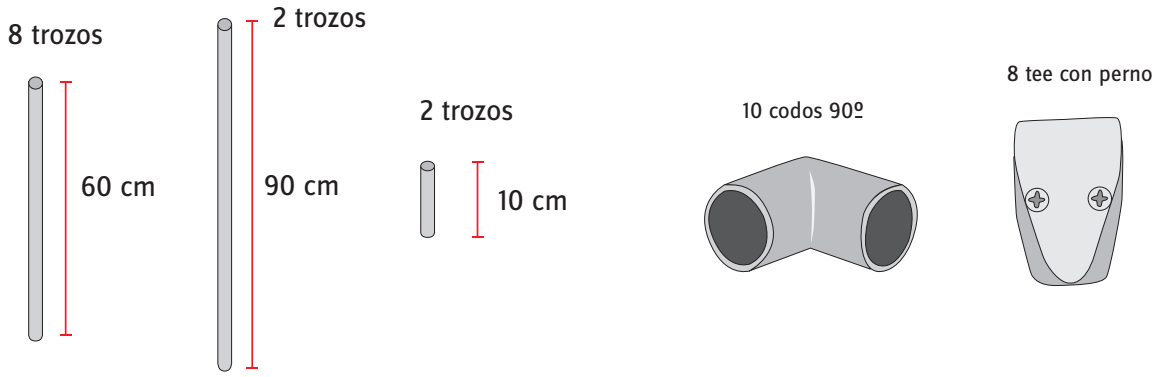

1 Cortar los tubos

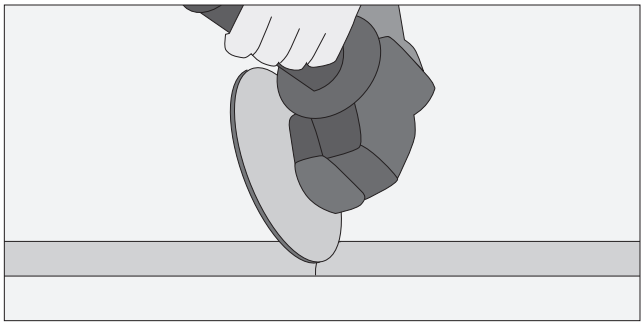

- Con el esmeril angular y disco de corte para metales dimensionar los trozos de tubos de aluminio que se necesitan.

Esmeril angular:

El esmeril angular o galleta es una herramienta eléctrica indicada para trabajar con metal, piedra o concreto, dependiendo del disco con que se use. Para un uso seguro hay que poner su disco cuando esté desenchufada, usar gafas o mascarilla facial, guantes y si se corta metal será necesario una pechera de cuero.

Servicio
ARRIENDO
Herramientas y Maquinarias

2 Armar los laterales

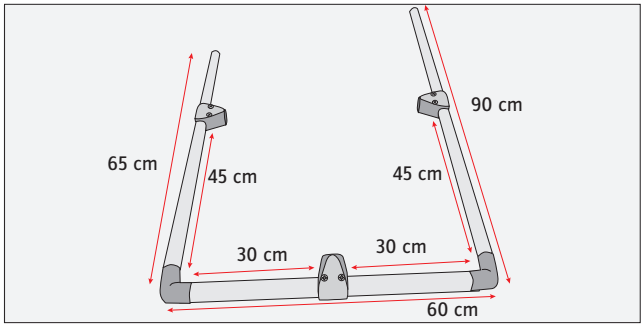

- Unir todas las piezas que forman los 2 laterales, pero sin fijarlas con los remaches. Los 2 laterales son iguales y después se unen con los travesaños.

- El armado de cada lateral es de abajo hacia arriba. En la base va un trozo de 60 cm, al que se le pone justo al centro, es decir 30 cm una tee con perno, y en los extremos 2 codos. En estos codos hay que calzar un trozo 65 cm para la pata frontal, y otro de 90 cm para la pata trasera. En ambas piezas hay que poner un tee a los 45 cm.

3 Poner los apoyabrazos

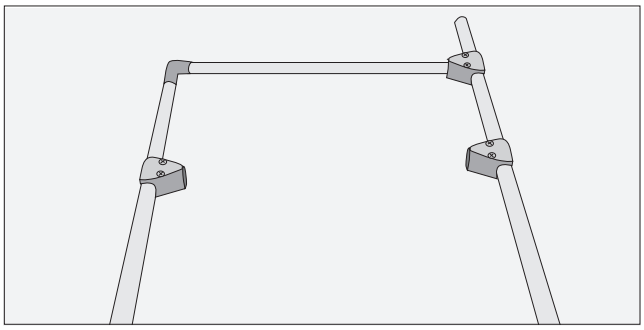

- Los apoyabrazos son unos trozos que miden 60 cm, tienen que partir desde el extremo de la pata delantera para unirlos a los laterales, usando un codo y una tee.

4 Hacer la cabecera

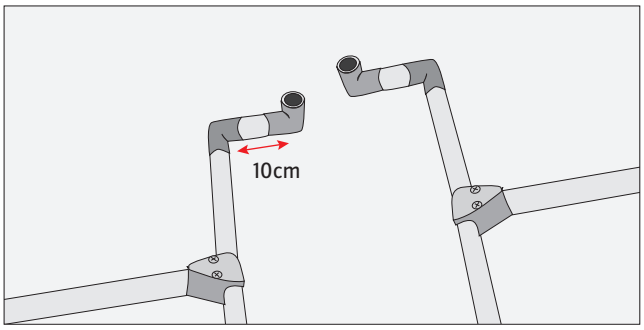

- Para terminar los laterales hay que formar la cabecera. Se pone un codo, mirando hacia atrás de la silla, un trozo de 10 cm y otro codo que servirá para poner un travesaño.

RECOMENDACIONES

Es importante que los conectores queden mirando hacia el interior del mueble, y que las fijaciones del remache queden lo más oculta posible.

5 Fijar los tubos y conectores

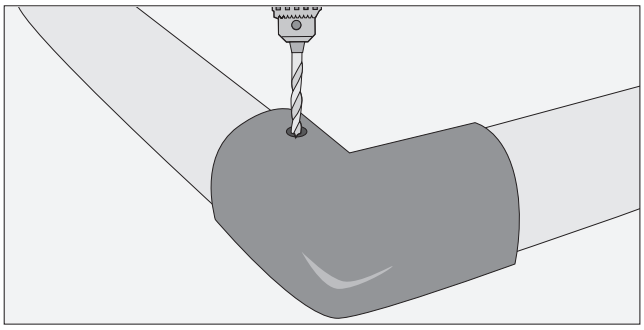

- Una vez que se tiene todo armado, se pueden fijar los conectores a los tubos, haciéndoles perforaciones con broca para metales de 4 mm y fijándolos con remaches pop de 4x12mm. Preocuparse que todos los remaches queden hacia el interior de la silla para que queden lo más ocultos posible.
- Las tee con perno no se remachan, sólo se apretan con un desatornillador.

¿Cómo unir tubos y conectores de aluminio?:

El remache ciego, o más conocido como remache pop, permite fijar dos elementos, cuando uno de ellos no deja accesible ninguna de sus caras. Se compone de un cuerpo con cabeza de collarín, fabricado con una aleación deformable y de una varilla que tiene un extremo abultado. Este tipo de remache es muy usado por ejemplo para instalar las placas de las patentes de los vehículos.

6 Hacer el tapiz

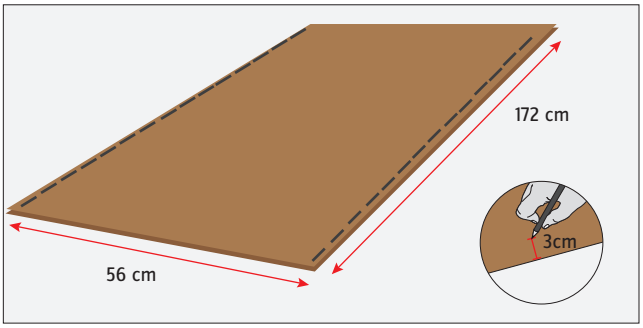

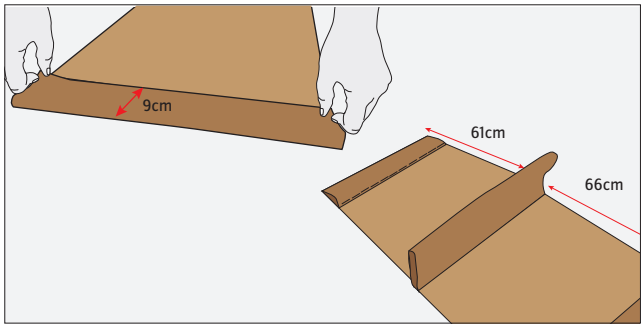

- Se puede usar cuero, tela para tapiz o ecocuero. Para este modelo de poltrona hay que cortar 2 trozos iguales de 172x56cm y unirlos en sus extremos haciendo un doblez de 3 cm hacia el interior. Estos bordes se fijan con corchetes o engrapadora, haciendo una línea continua y derecha.
- Hacer en los 2 extremos bolsillos de 9 cm cosidos con hilo y aguja de zapatero. Para terminar hay que hacer un bolsillo central, que se logra midiendo 66 y 61 cm desde los extremos. El espacio que queda se pliega y cose con el mismo hilo zapatero.

7 Fijar los tubos y conectores

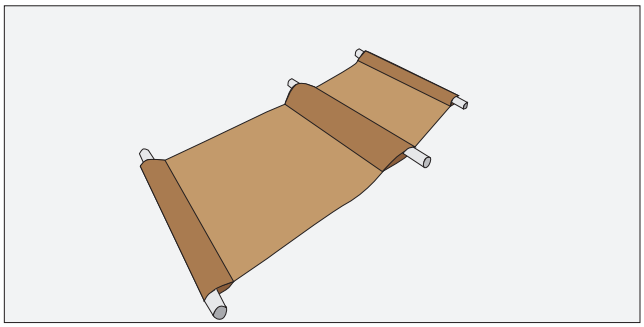

- En total son 4 travesaños de 60 cm, de los cuales 3 se pasan por lo bolsillos del tapiz, y el otro se fija directamente a la poltrona. Dejar los travesaños pasado por los bolsillos del tapiz.

8 Armar la poltrona

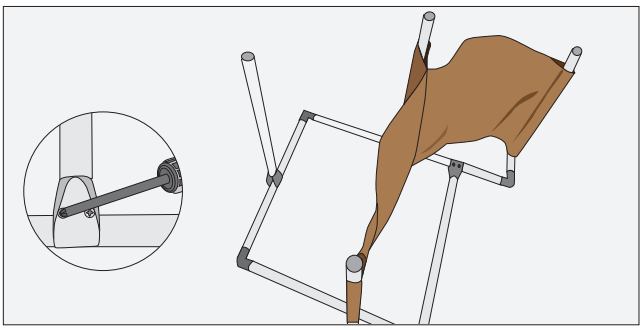

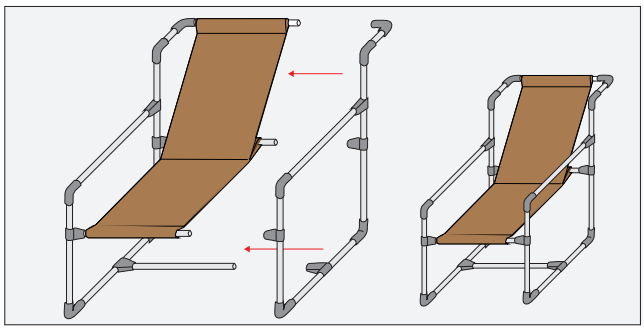

- Poner un lateral recostado en el piso, con sus tee mirando hacia arriba. Fijar un lado de los travesaños, con el tapiz pasado, y apretarlos en la tee con perno. En la tee de más abajo, la que queda sin tapiz, fijar el cuarto travesaño, sólo hay que soltar los pernos de la tee, poner el tubo y volver a apretar la tee.
- Presentar el segundo lateral sobre los extremos libres de los travesaños, apretándolos en las tee del nuevo lateral.